SKF SONL 226-526参数

轴	d_a	115	mm	-
适用的轴承	自调心球轴承	-	-	-
	A	22226 K	-	-
	CARB轴承	C 2226 K	-	-
主要尺寸	L	255	mm	-
	主要尺寸	450	mm	-
	H	335	mm	-
	H_1	180	mm	-
重量	重量	87000	g	-
型号	轴承座	SONL 226-526	-	-
	密封件套件	TSO 526	-	-
	端盖	ECO 226-526	-	-
	（需要2 pcs）	FRB 11/230	-	-

SKF SONL 226-526图片

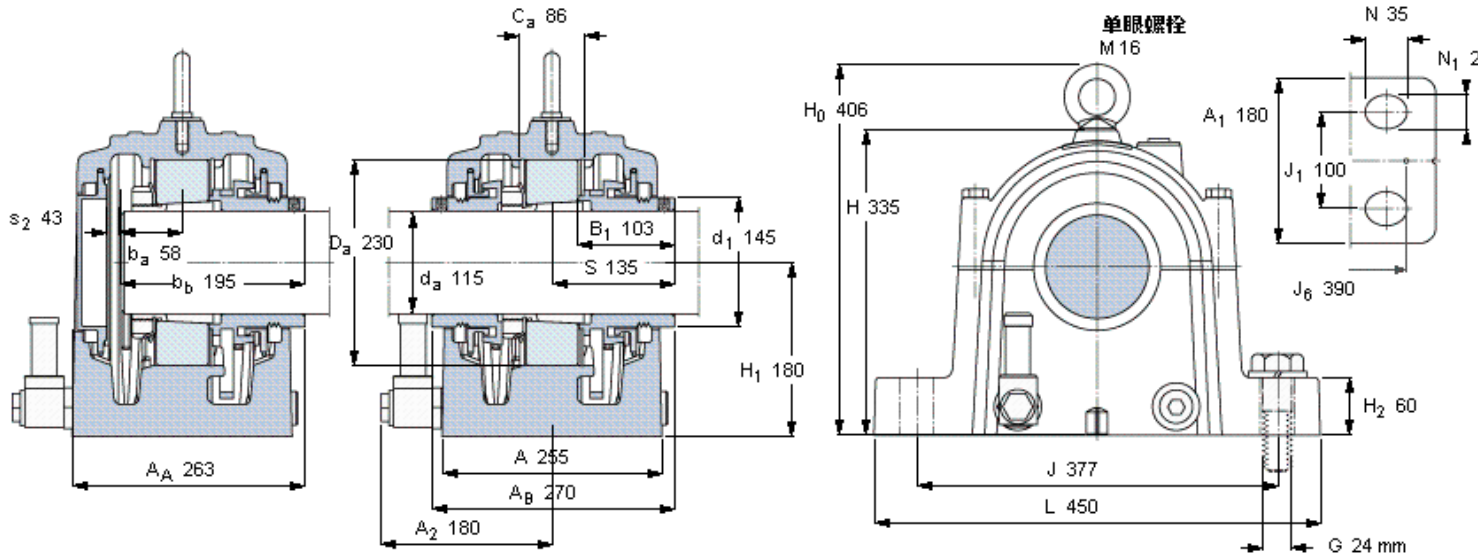

适用的SKF轴承和附件

轴承	紧定套	定位环
-	-	-
22226 EK	H 3126	FRB 11/230
C 2226 K	H 3126 L	FRB 11/230

油填充量

	最大
油填充量 [l]	1,4

销钉尺寸

径(最大)	8
中心距离 J_6	390

有帽螺栓

尺寸 [毫米]	M 16x120
推荐的紧固	
扭矩 [Nm]	150
最大允许负荷 [kN]	
$F_{120°}$	340
$F_{150°}$	200
$F_{180°}$	170

适用的固定螺栓

尺寸 [毫米]	24
尺寸 [英寸]	7/8
推荐的紧固	
扭矩 [Nm]	665

断裂负荷，轴承箱, kN

$P_{55°}$	2550
$P_{90°}$	980
$P_{120°}$	700
$P_{150°}$	650
$P_{180°}$	850
P_a	340

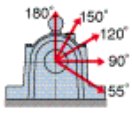

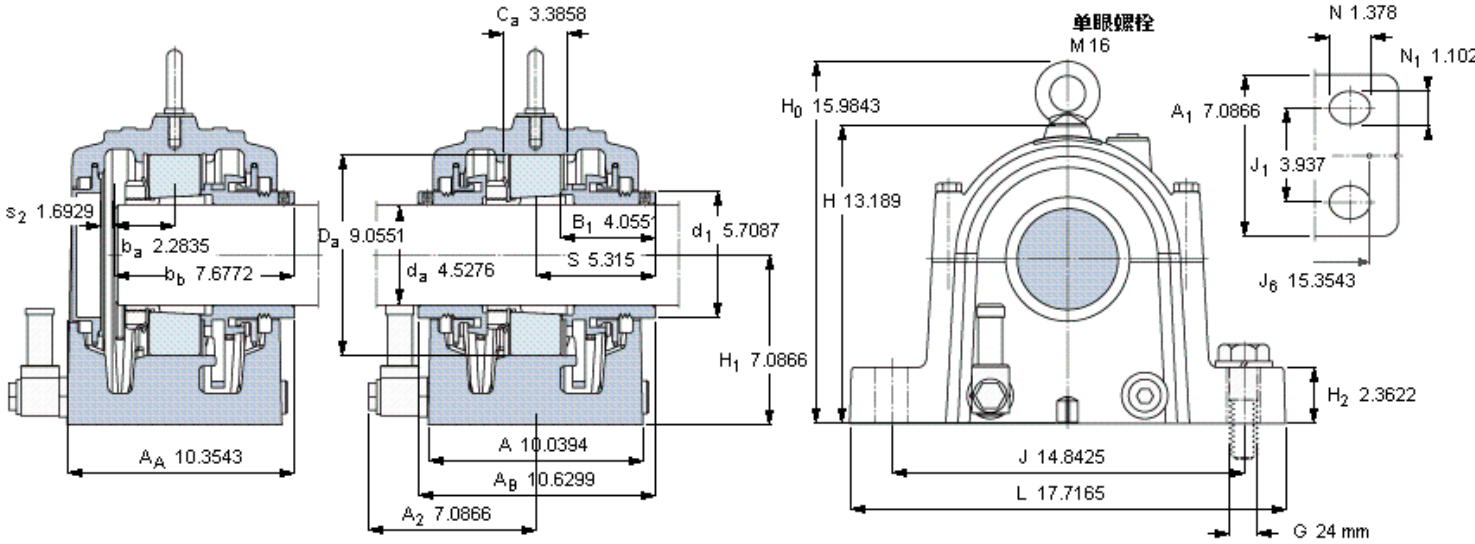

适用的SKF轴承和附件

轴承	紧定套	定位环
-	-	-
22226 EK	H 3126	FRB 11/230
C 2226 K	H 3126 L	FRB 11/230

油填充量	最大
油填充量 [l]	1,4

销钉尺寸

径(最大)	0.315
中心距离 J_6	15.3543

有帽螺栓

尺寸 [毫米]		M 16x120
推荐的紧固		
扭矩 [Nm]		150
最大允许负荷 [kN]		
$F_{120°}$	340	
$F_{150°}$	200	
$F_{180°}$	170	

适用的固定螺栓

尺寸 [毫米]	24
尺寸 [英寸]	7/8
推荐的紧固	
扭矩 [Nm]	665

断裂负荷，轴承箱, kN

$P_{55°}$	2550
$P_{90°}$	980
$P_{120°}$	700
$P_{150°}$	650
$P_{180°}$	850
P_a	340

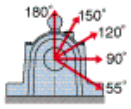

参考资料:http://www.sozhou.com/p/8adea352.html