SKF 22236-2CS5K/VT143 *参数

主要尺寸	d	180	mm	-
	D	320	mm	-
	B	86	mm	-
基本额定载荷	C	1180000	N	动载荷
	C_0	1560000	N	静载荷
疲劳载荷极限	P_u	140000	N	-
额定转速	参考转速	-	r/min	-
	极限转速	530	r/min	-
重量	重量	29000	g	-
型号	* SKF 探索者轴承	22236-2CS5K/VT143 *	-	-

SKF 22236-2CS5K/VT143 *图片

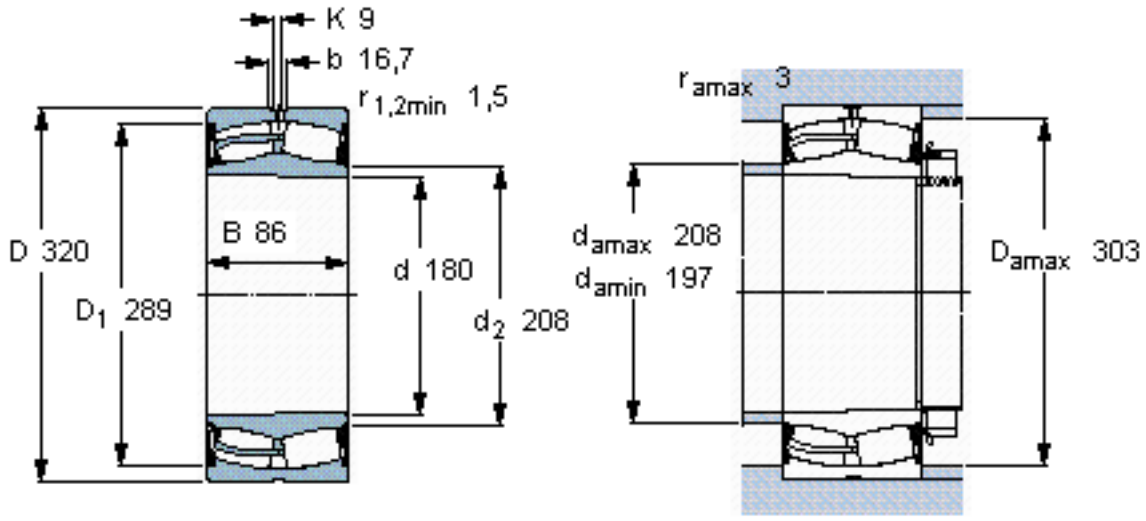

计算系数
e 0,26
Y_1 2,6
Y_2 3,9
Y_0 2,5

圆锥孔，圆锥
1: 12

测量锁定螺母的紧固角度 [°]
170

参考资料:http://www.sozhou.com/p/2cf192c2.html

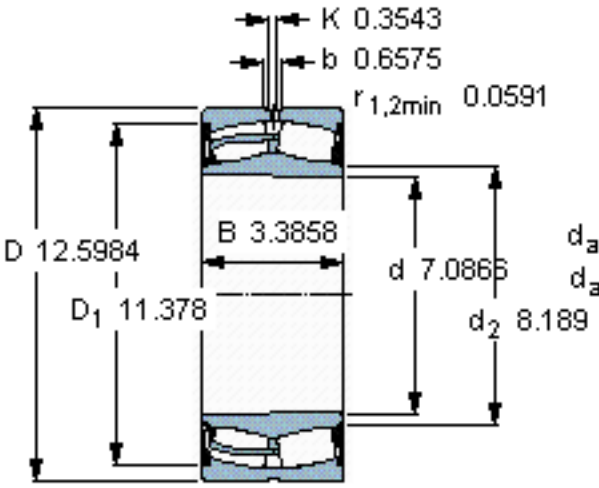

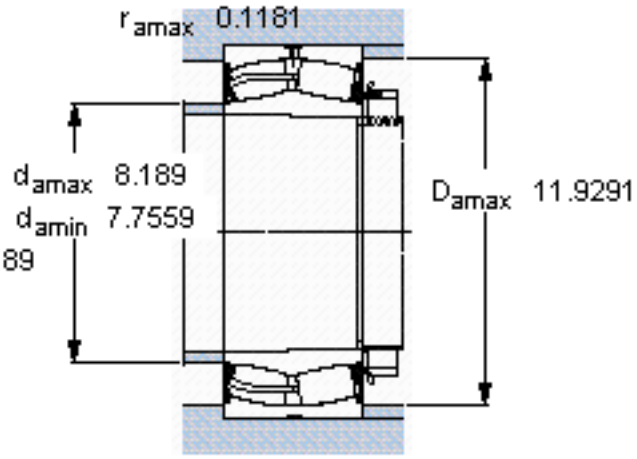

计算系数

e 0,26

Y_1 2,6

Y_2 3,9

Y_0 2,5

圆锥孔， 圆锥

1: 12

测量锁定螺母的紧固角度 [°]

170